Montaj Şeması / Assembly Chart

1

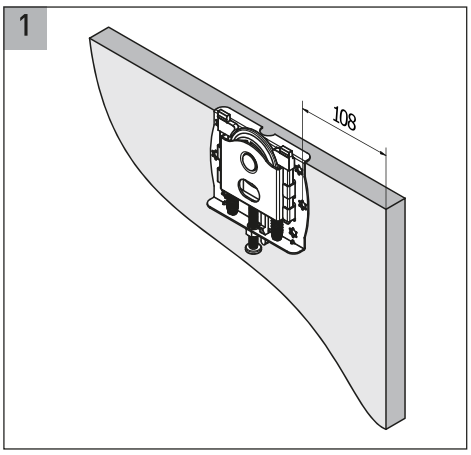

2

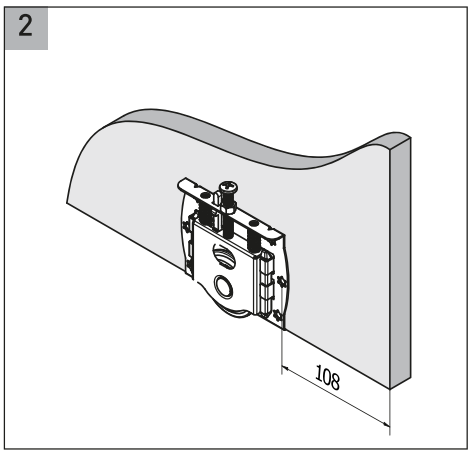

3

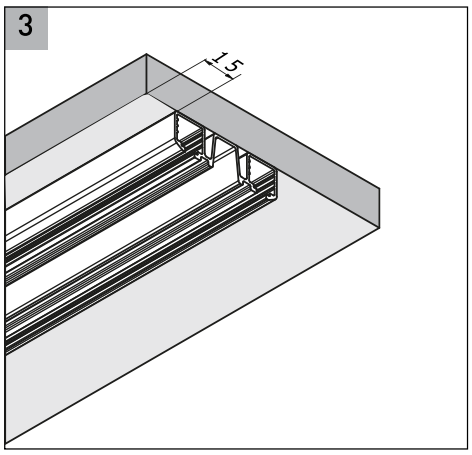

4

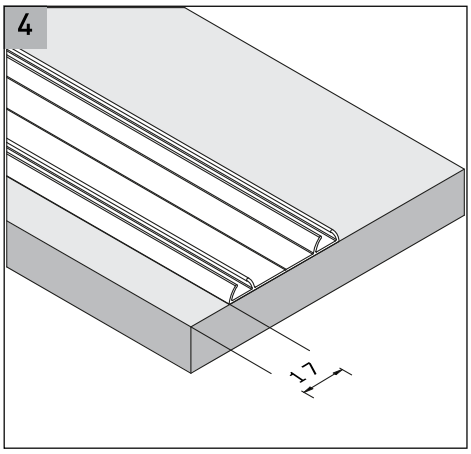

5

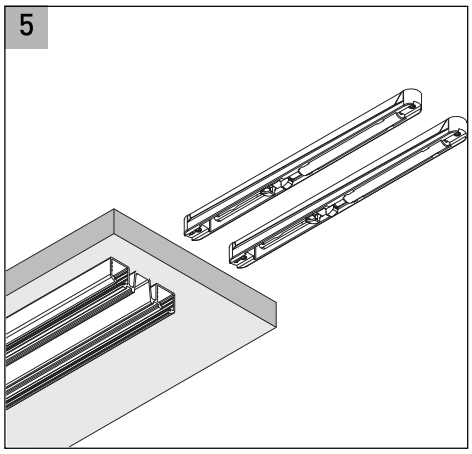

6

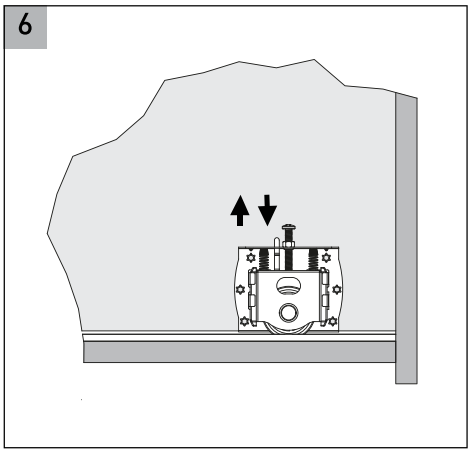
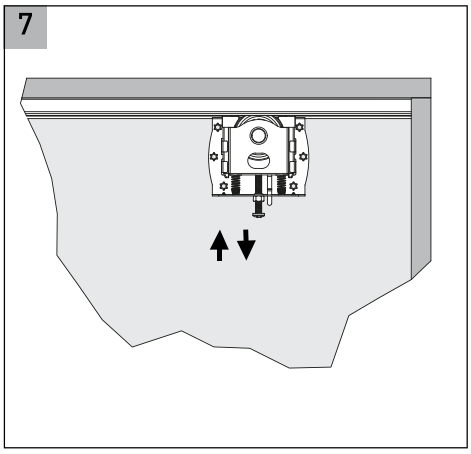
7