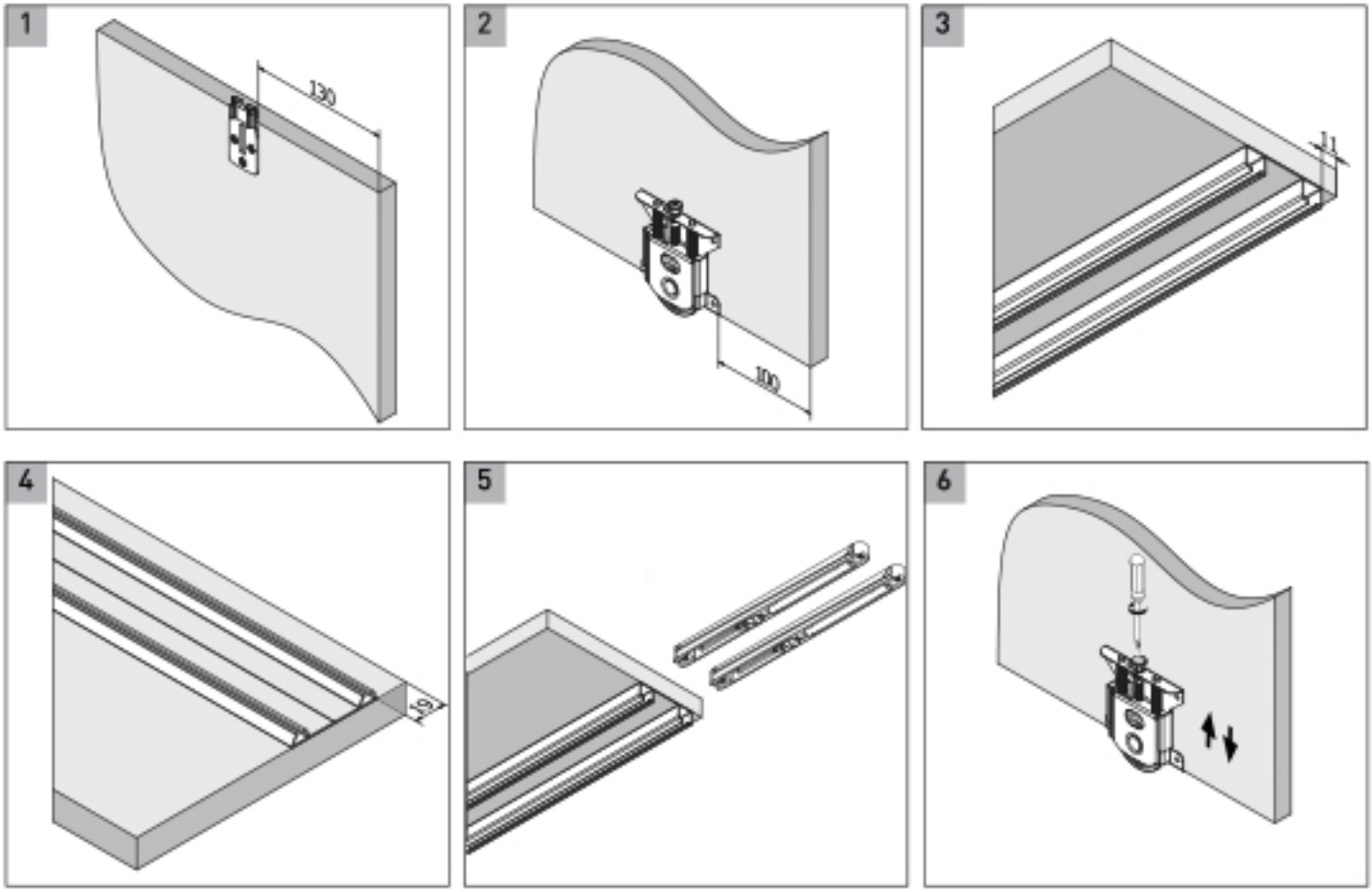Montaj Şeması / Assembly Chart